TIGGO 8 PHEV

Cenovnik važi od 1.1.2026.	Cena sa PDV-om
1.5T PHEV 2WD Noble	€ 36,990.00

NOBLE:

Prednji vazdušni jastuci
Bočni vazdušni jastuci
Vazdušne zavese
Far-side vazdušni jastuk
ISOFIX kopče
ABS sistem protiv blokiranja točkova
EBD elektronska raspodela sile kočenja
BAS pomoć pri kočenju
EBA hitna pomoć pri kočenju
BOS prioritet kočenja
ESP elektronski sistem za stabilnost
TCS kontrola trakcije
HAC pomoć pri kretanju uzbrdo
HDC pomoć pri spuštanju
TPMS direktni nadzor pritiska u gumama
eCall hitni poziv
LDW upozorenje napuštanja trake
LKA održavanje trake
LDP sprečavanje napuštanja trake
ELK Emergency Lane Keeping
ACC adaptivni tempomat
ICA integrisani tempomat
TJA asistent u gužvi
FCW upozorenje na sudar napred
AEB automatsko kočenje (pešaci i bicikli)
BSD nadzor mrtvog ugla
RCTA upozorenje poprečnog saobraćaja pozadi
DOW upozorenje pri otvaranju vrata
DMS nadzor vozača
ISA Inteligentno prepoznavanje brzine
Prepoznavanje semafora i ograničenja (Traffic Light Info)
IHC Inteligentna kontrola dugačkih svetala
HUD – Head-up display
Prednji i zadnji parking senzori
540° HD panoramska kamera
Električni servo upravljač (EPS)
Elektronska parkirna kočnica (EPB) + Auto Hold
Elektronski menjač (shift-by-wire)
LED prednja svetla
Automatska prednja svetla
LED dnevna svetla
LED zadnja svetla
LED visoko stop svetlo
“Follow me home” funkcija
Dinamički pokazivači pravca
Zadnja svetla za maglu

19" aluminijumske felne
Krovni nosači
Skrivena kvaka vrata
„Shark fin“ antena
Zatamljena stakla
Akustično laminirano staklo
Spoljašnji retrovizori: električno podešavanje, grejanje, preklapanje, memorija
Retrovizori sa osvetljenjem i integrisanim migavcima
Centralno zaključavanje
Alarm protiv krađe + elektronska blokada motora
Senzor za kišu
Automatsko zatamnjivanje unutrašnjeg retrovizora
Beskontaktni ulazak (PEPS + touch entry)
Električna vrata prtljažnika sa senzorom za ključ
Crno–braon enterijer
Kožni multifunkcionalni volan
Grejanje volana
Višebojno ambijentalno osvetljenje
7 sedišta (2+3+2)
Sedišta presvučena eko-kožom
Vozačevo sedište električno podesivo u 6 smerova
Lumbalno podešavanje vozačevog sedišta u 4 smera
Suvozačevo sedište električno podesivo u 4 smera
Masaža suvozačevog sedišta sa podupiračem za noge
Grejanje i ventilacija prednjih sedišta
Pomeranje drugog reda sedišta (napred-nazad i nagib)
Grejanje drugog reda sedišta
Drugi red preklopiv u odnosu 60/40
Ručno sklopiv treći red sedišta
Dvozonska automatska klima
N95 filter
Automatsko odmagljivanje
Ventilacija drugog reda
Panoramski krov sa električnom zavesom
Centralna kutija za odlaganje sa hlađenjem
LCD instrument tabla 12.3"
15.6" multimedijalni ekran
Apple CarPlay / Android Auto
Bluetooth
Radio + DAB
Glasovna kontrola
12 SONY zvučnika
Bežično punjenje telefona 50W
2 USB porta napred + 1 USB u drugom redu

EURO NCAP ★★★★★ Test 2025

30 - 80%
19 minuta

7 GODINA GARANCIJE ILI 150.000km

DOPLATA ZA METALIK BOJU	700,00€

Grand Motors d.o.o.
Milutina Milankovića 1a, 11070 Novi Beograd
011 / 2090 630
www.cheryauto.rs

CHERY

*Sve navedene cene u cenovniku su neobavezujuće, preporučene maloprodajne cene uključujući PDV. Proizvođač-prodavac zadržava pravo izmene opreme, performansi i cena bez prethodne najave.
**Cenovnik je validan samo za vozila sa lagera.

MOTOR I MENJAČ	
OZNAKA	1,5 T-GDi
BROJ CILINDARA	4, redno
ZAPREMINA	1499 cm3
PREČNIK X HOD	72 mm x 92 mm
STEPEN KOMPRESIJE	14,5 : 1
MAXIMALNA SNAGA BENZINSKOG MOTORA	105 kW (pri 5200 obrtaja)
NAJVEĆI OBRTNI MOMENAT / BROJ OBRTAJA	215 Nm / 2500
SNAGA ELEKTROMOTORA	150 kW
KOMBINOVANA SNAGA	205 kW (278 KS)
KOMBINOVANI OBRTNI MOMENAT	365 Nm
TIP MENJAČA	Hibridni menjač 1DHT
POGON	FWD (na prednje točkove)
KAPACITET BATERIJE	18,3 kWh
PERFORMANSE	
MAKSIMALNA BRZINA	180 km/h
UBRZANJE 0-100 km/h	9 s
DOMET	1100 km
GORIVO	
PROSEČNA POTROŠNJA	0,4 L
KAPACITET REZERVOARA	60 L
EMISIJA CO2	22 g/km
MASE VOZILA	
MASA PRAZNOG VOZILA	1991 kg
UKUPNA DOZVOLJENA MASA VOZILA	2585 kg
DOZVOLJENO OPTEREĆENJE OSOVINA (NAPRED / POZADI)	1223 kg / 1497 kg
OSTALO	
KLIRENS	166 mm
ZAPREMINA PRTLJAŽNIKA	193 L / 1179 L
OSLANJANJE NAPRED	MacPherson nezavisno vešanje
OSLANJANJE NAZAD	Multi-link nezavisno vešanje
KOČNICE NAPRED	Ventilirajući diskovi
KOČNICE NAZAD	Disk kočnice

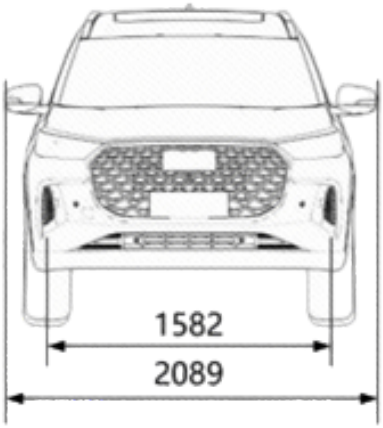

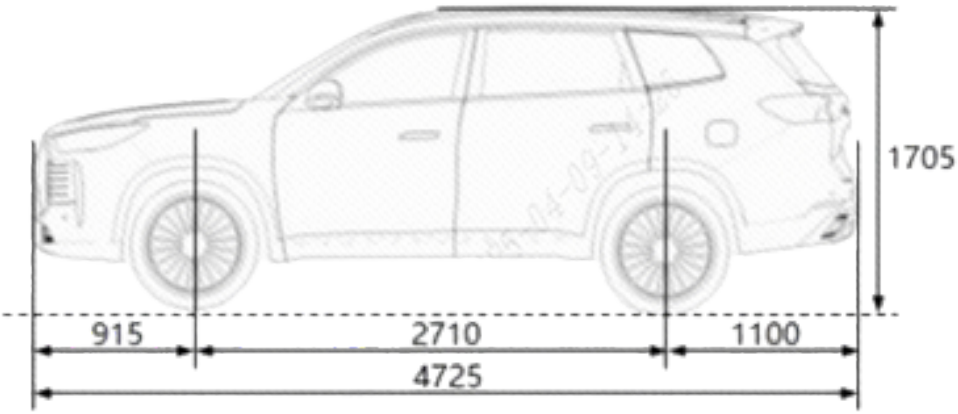

Grand Motors d.o.o.
Milutina Milankovića 1a, 11070 Novi Beograd
011 / 2090 630
www.cheryauto.rs

CHERY

*Sve navedene cene u cenovniku su neobavezujuće, preporučene maloprodajne cene uključujući PDV. Proizvođač-prodavac zadržava pravo izmene opreme, performansi i cena bez prethodne najave.
**Cenovnik je validan samo za vozila sa lagera.